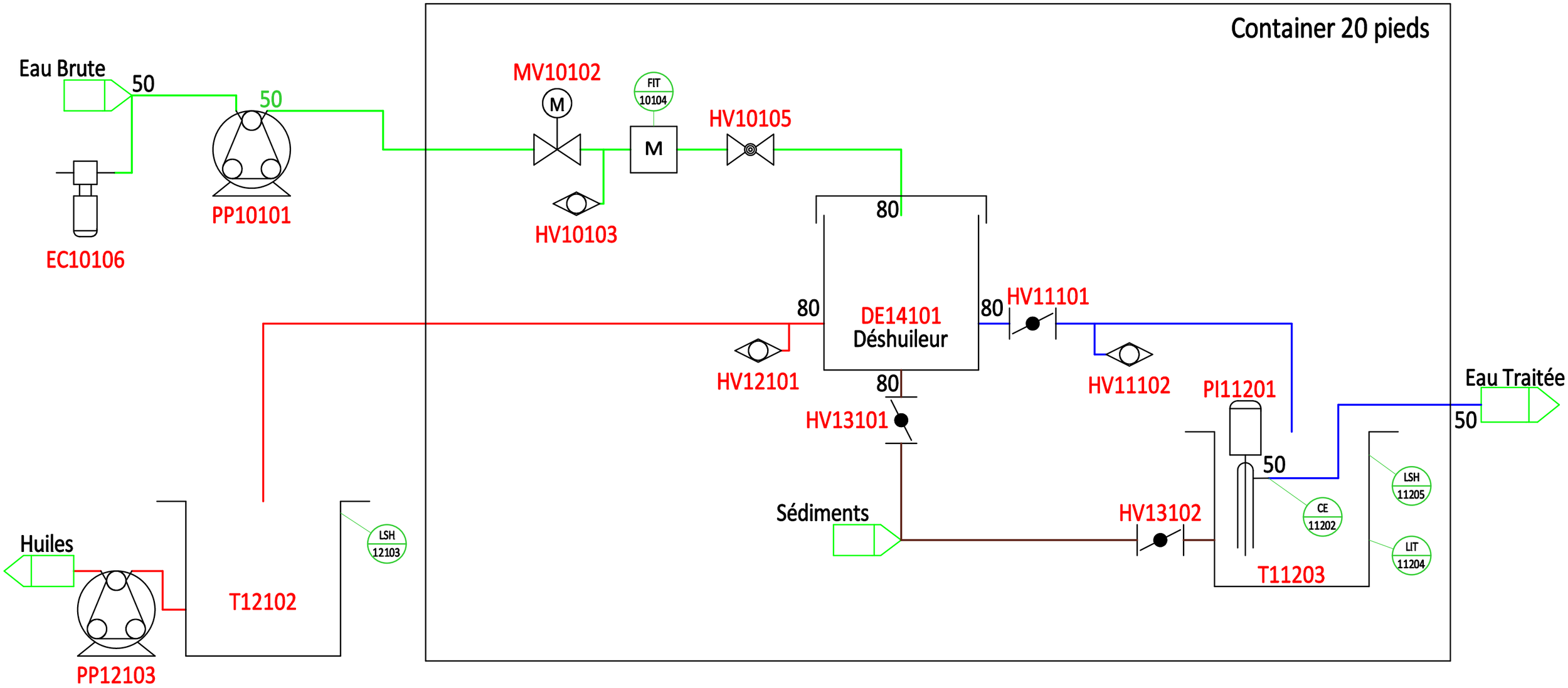

NOTES :

Etape 1 : Déshuileur 1
Section 0 : Circuit Eau Brute
Section 1 : Circuit Eau Traitée / Phase 1 : Entrée stockage / Phase 2 : Sortie stockage
Section 2 : Huiles
Section 3 : Sédiments
Section 4 : Déshuileur

Rev	Date	Description	Créa.	Vérif.	Approb.
	04/08/2022		CR		

Ce document est la propriété de CTP environnement. Il ne doit être utilisé ou communiqué à des tiers sans autorisation écrite.

CTP environnement
Direction des Opérations
ZAC des Gaulnes - 2076 avenue Henri Schneider - 69330 JONAGE

Schéma PID déshuileur 1

CARRIERE Romain | DÃ | Echelle : 1/1